伊莱科电气

嵌入安装说明：
开始安装前，务必清点包装内附赠的标准安装配件：M3*40mm螺丝2只，M3*0.3mm螺母2只，嵌入式安装支架1只。

1.在安装平面上开直径φ66.5mm的仪表安装孔，打磨去除毛刺；
2.将仪表推入开好的安装孔内，将嵌入式安装支架中间的孔（φ19.5mm）穿过标注“-”的气管连接口；
3.2只M3*40mm螺丝分别拧上M3*0.3mm螺母，分别拧入2个螺丝固定孔，固定完成后分别拧紧2只螺母；
4.仪表安装完成。

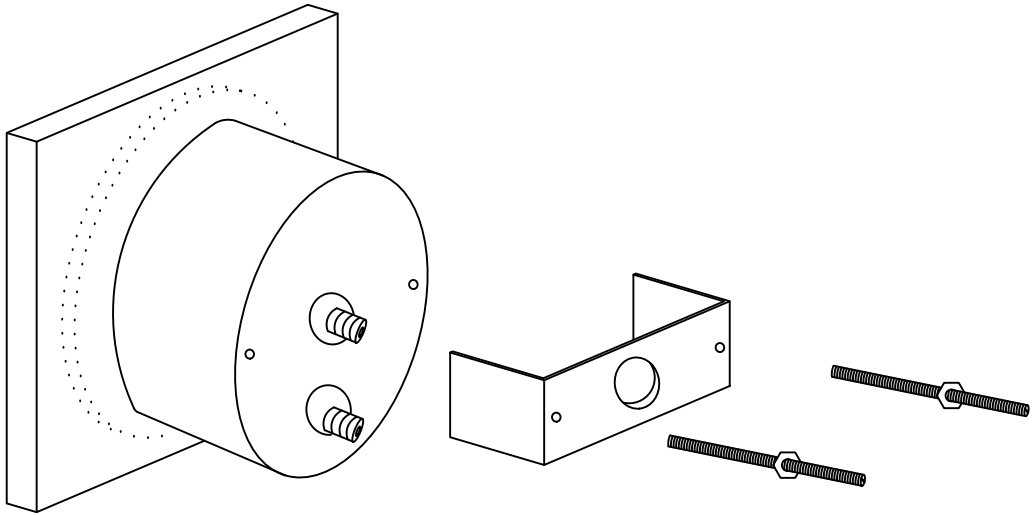

嵌入安装

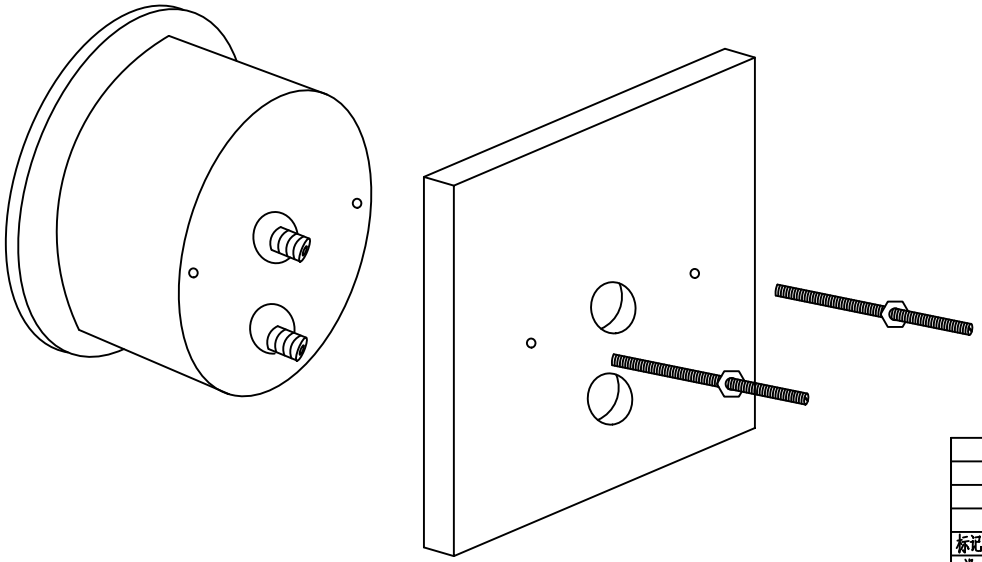

平面安装

平面安装说明：
开始安装前，务必清点包装内附赠的标准安装配件：M3*40mm螺丝2只，M3*0.3mm螺母2只，嵌入式安装支架1只。

1.按照图纸尺寸要求在安装平面上开2个直径φ10.5mm的仪表穿线孔，2个直径φ4mm安装孔，打磨去除毛刺；
2.将仪表气管接口推入开好的穿线孔内，调整仪表处于垂直安装状态；
3.2只M3*40mm螺丝分别拧上M3*0.3mm螺母，分别拧入2个螺丝固定孔，固定完成后分别拧紧2只螺母；
4.仪表安装完成。

旧底图总号

底图总号

签　字

日　期

标记	处数	更改文件号	签字	日期	EM5000微压差表				乐清市伊莱科电气有限公司
设计		陈鑫	标准审查	赵斌	图样标记	重量	比例		安装示意图
校对		黄建胜	工艺审查	阮江					
主管设计员		徐晓南							图号:ELE-2024-08-03-002
审定		徐晓南	日期	2024.08.03	共 2 页		第 2 页		